Ejercicio 1 de enrutamiento.

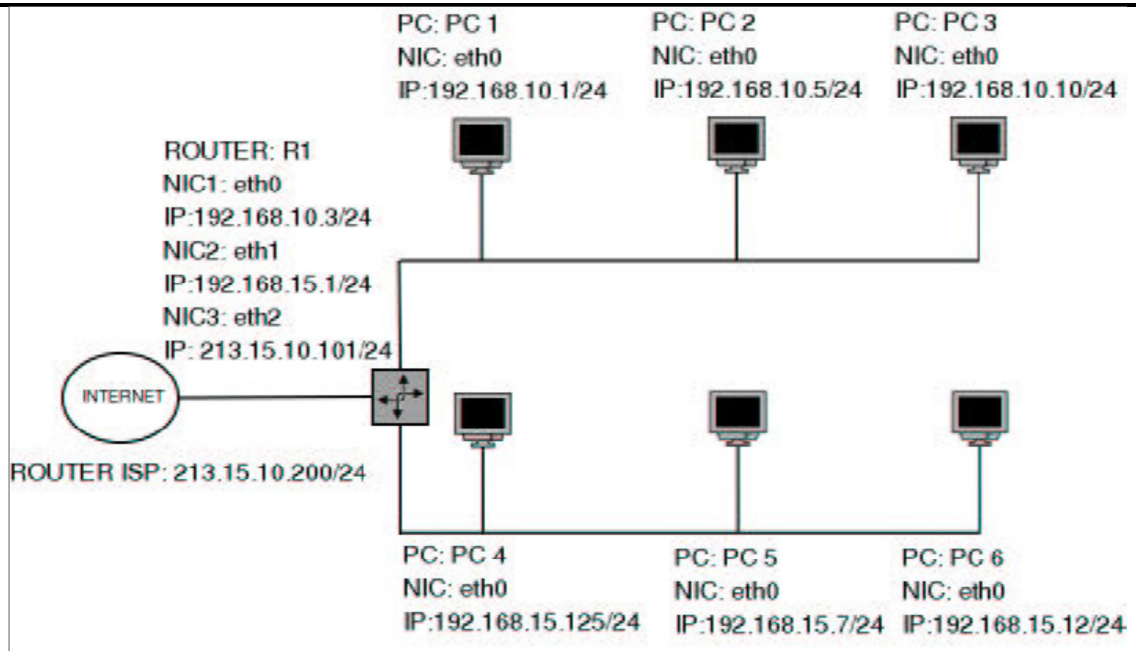

WINDOWS

Router 1:

Red de destino	Máscara	Puerta de acceso	Interfaz
192.168.10.0	255.255.255.0	192.168.10.3	192.168.10.3
192.168.15.0	255.255.255.0	192.168.15.1	192.168.15.1
213.15.10.0	255.255.255.0	213.15.10.101	213.15.10.101